LAGEPLAN
PLANIMETRIA

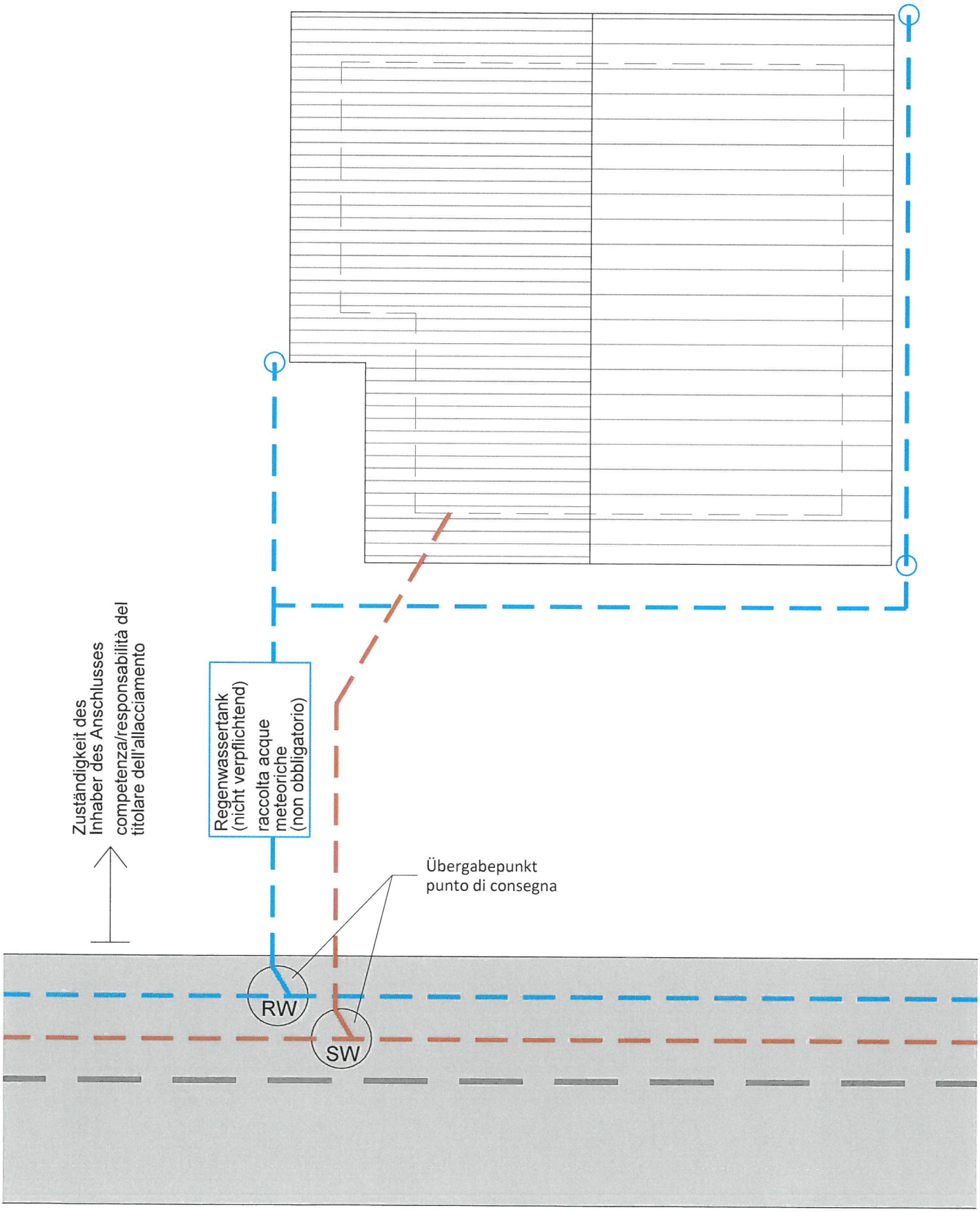

NACHTRÄGLICHER ANSCHLUSS AN BESTEHENDEN SCHACHT
ULTERIORE ALLACCIAMENTO AD UN POZZO ESISTENTE

GRUNRISS - SEZIONE TRAVERSALE

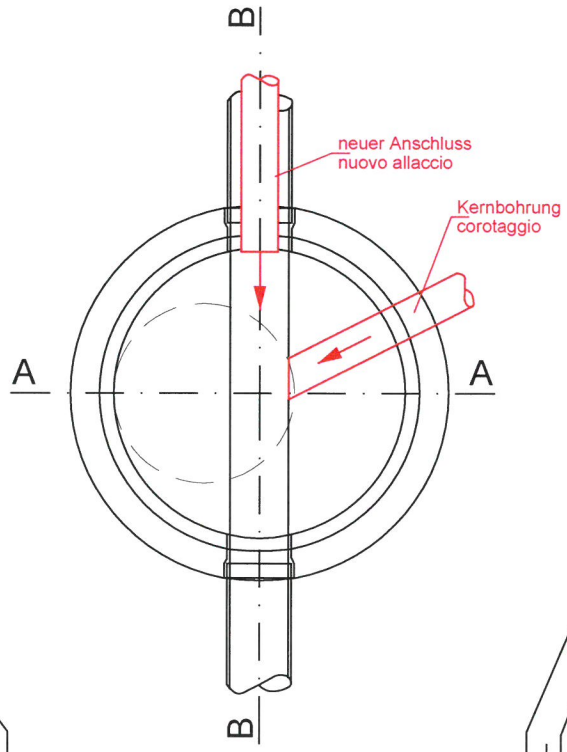

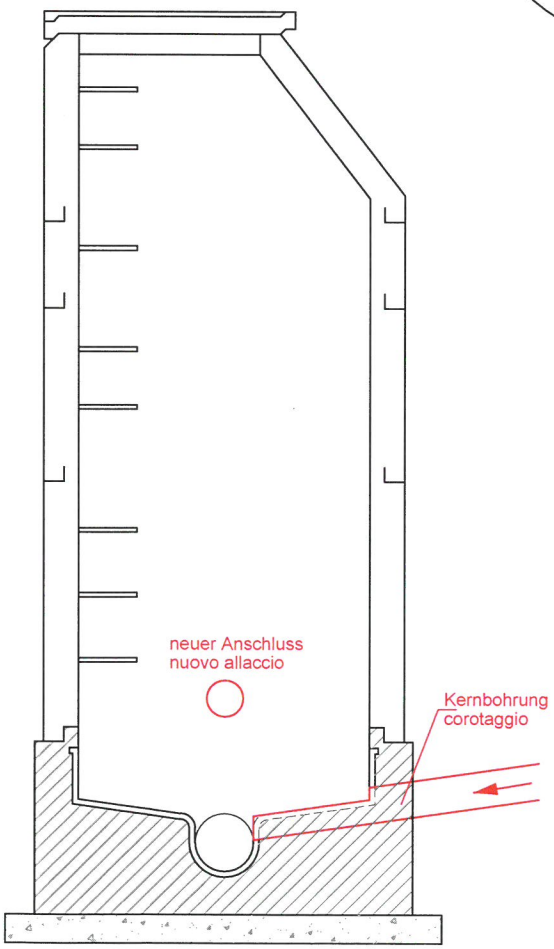

SCHNITT - SEZIONE A-A

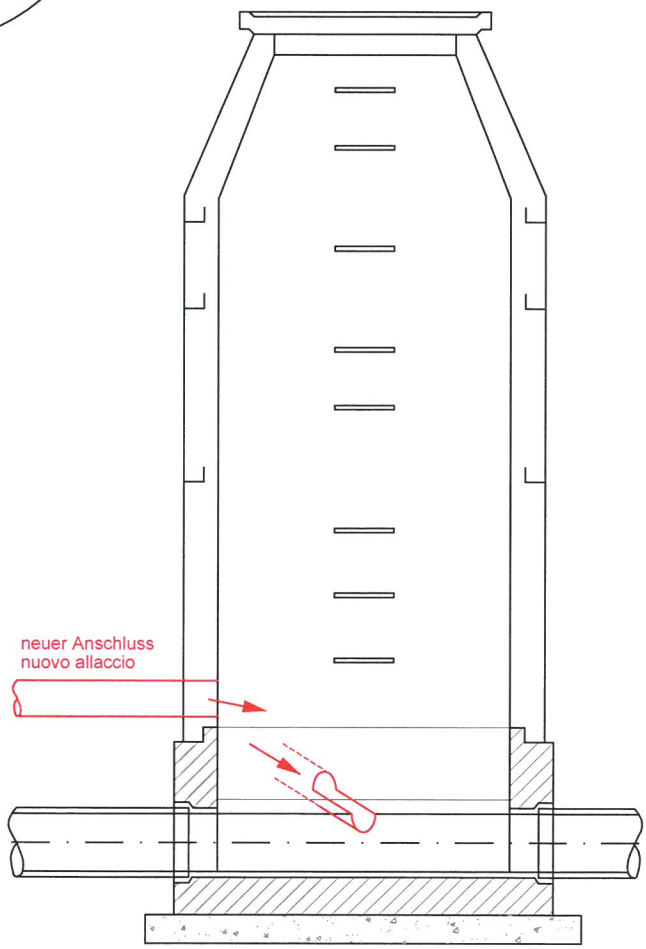

SCHNITT - SEZIONE B-B

REGENWASSERSICKERSCHACHT
POZZO PERDENTE PER ACQUE METEORICHE

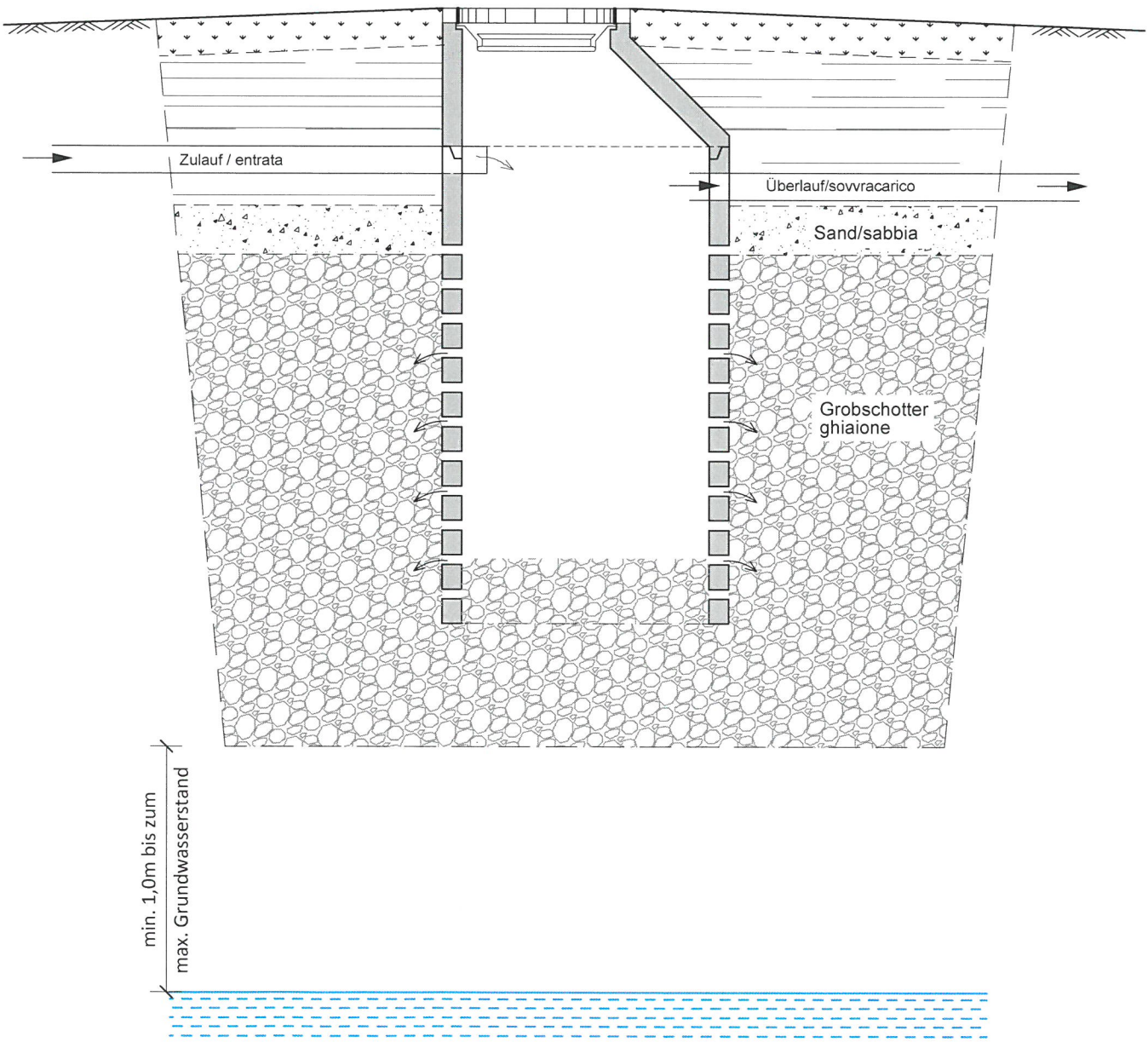

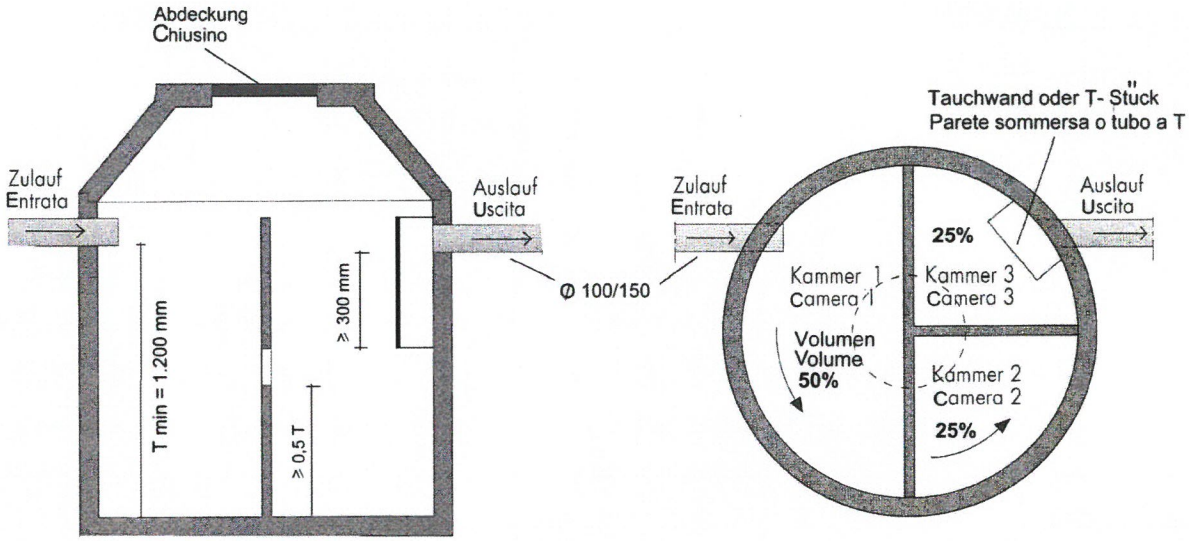

Dreikammerklärgrube - fossa settica a tre camere

Quelle: Amt für Gewässerschutz, Rundschreiben 3/08; fonte: Ufficio tutela acque, circolare 3/08

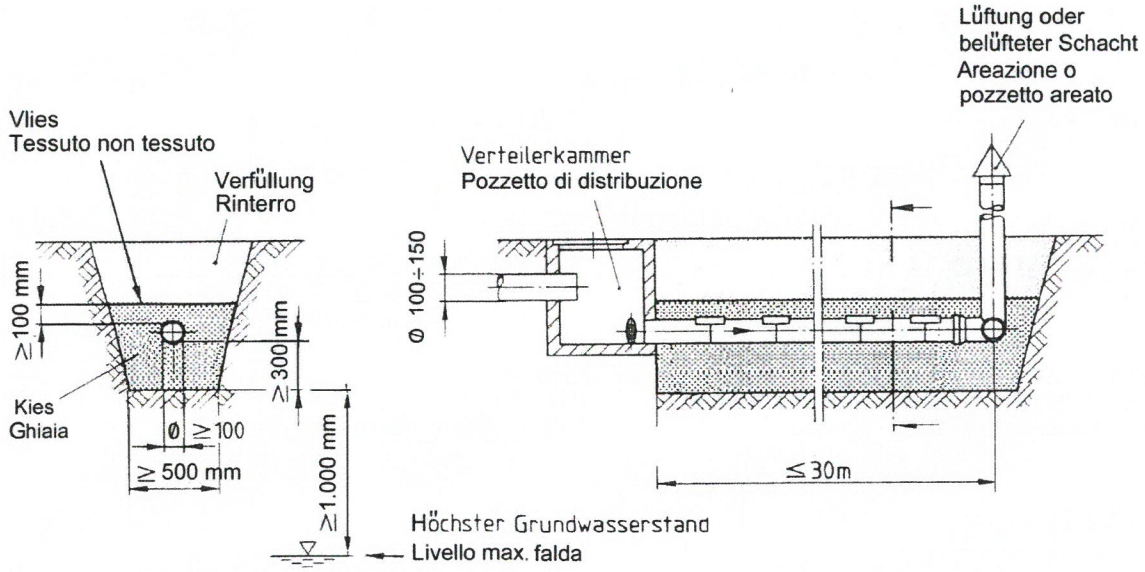

Sickerleigung - condotta disperdente

Quelle: Amt für Gewässerschutz, Rundschreiben 3/08; fonte: Ufficio tutela acque, circolare 3/08

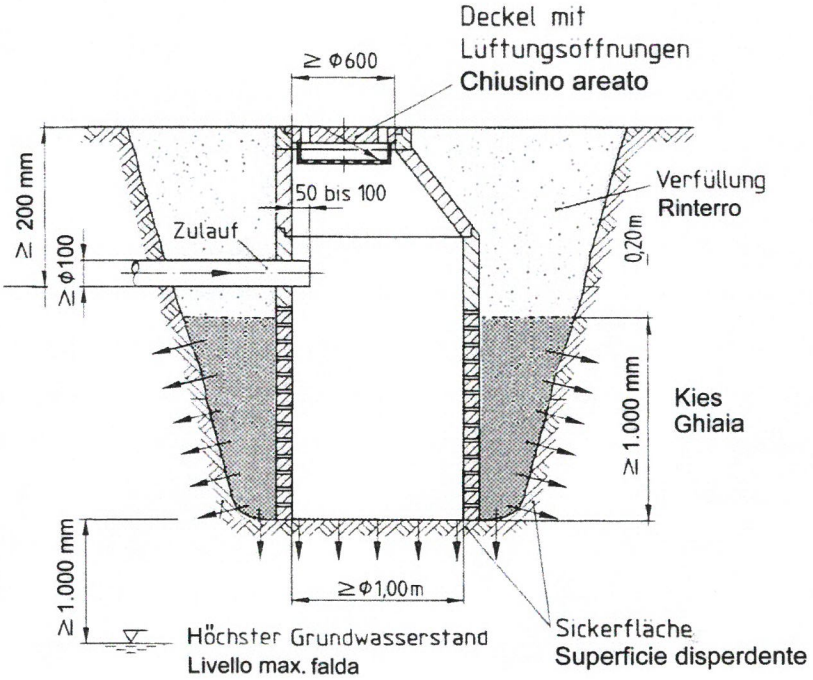

Sickerschacht - pozzo perdente

Quelle: Amt für Gewässerschutz, Rundschreiben 3/08; fonte: Ufficio tutela acque, circolare 3/08

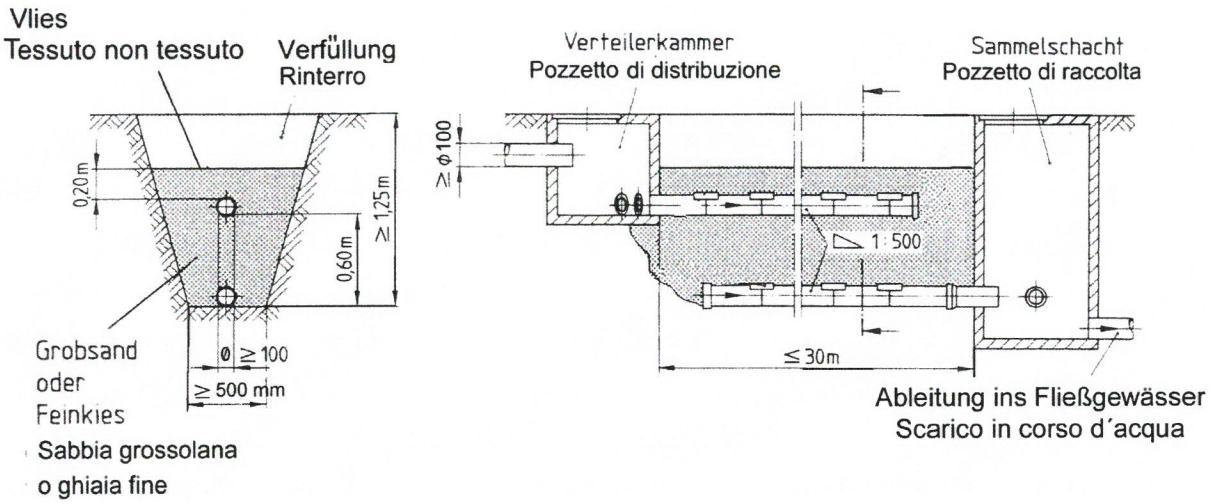

Filtrationsanlage - impianto di filtrazione

Quelle: Amt für Gewässerschutz, Rundschreiben 3/08; fonte: Ufficio tutela acque, circolare 3/08